VEMA

V18030.AC.005

DATA:	24-05-'17
SCALA:	1 / 4
DIS.:	M. NICHINI
CONTROLLO:	24-05-'17
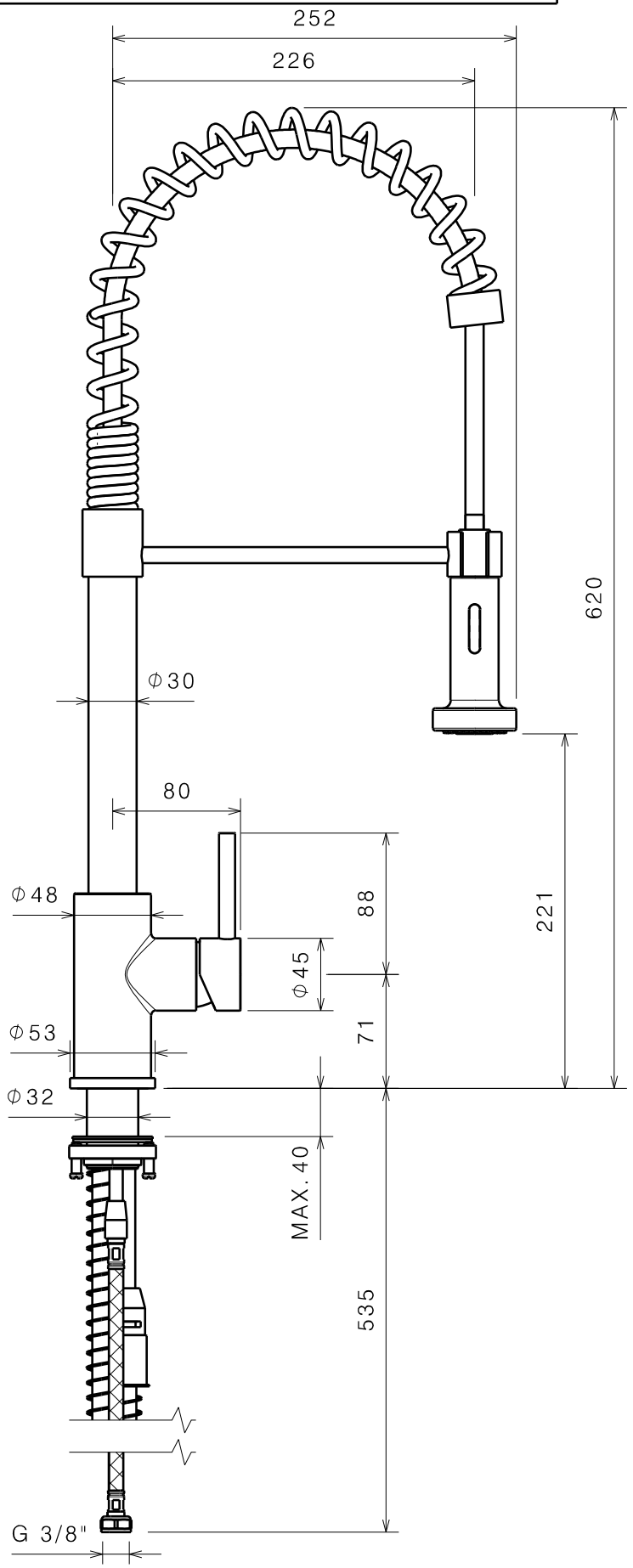
MIX LAVABO SEMIPROFESSIONALE ACCIAIO SPAZZOLATO